Main Trigger Station　2016/01/22 更新

2006/03/15 作成
2006/12/26 N5系 更新
2007/01/04 N6系 追加
2012/07/19 更新
2012/08/30 更新
2012/12/27 更新
2013/04/19 更新
2013/10/10 更新
2014/10/30 更新
2015/03/27 更新
2015/05/25 更新
2015/11/24 更新
2016/01/22 更新

LLA	LOGIC LEVEL ADAPTER
2NTF	2CH chA- FANOUT
6TF	6ch TTL FANOUT
GDG	2CH GATE & DELAY GENERATOR
24PA	24V PULSE AMP TTL→24V
8LLF	8CH LOGIC LEVEL FANIN/FANOUT
50Hz	2CH 50Hz MONITOR
AND	NIM LOGIC AND/FANOUT
TLC	TRIGGER LEVEL CONVERTER 24V→5V TRIG I

NIM信号
TTL信号
× 接続先なし

TD4V撤去への変更箇所
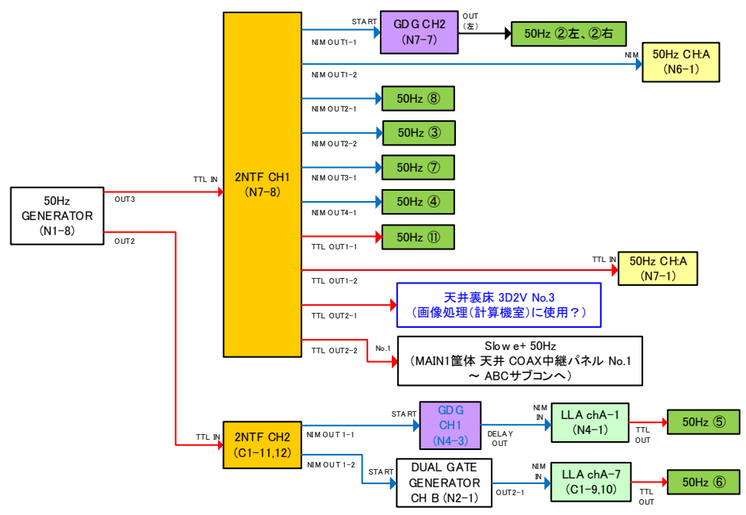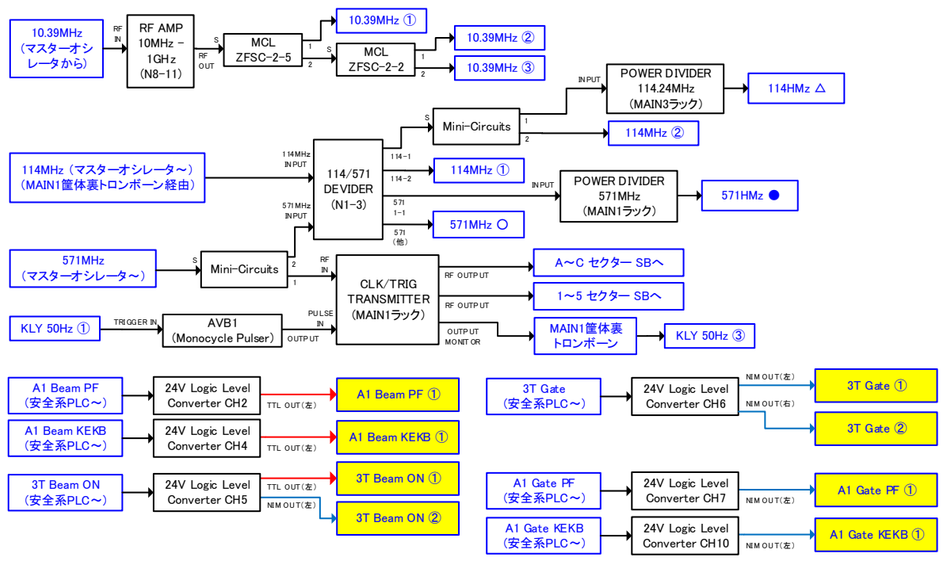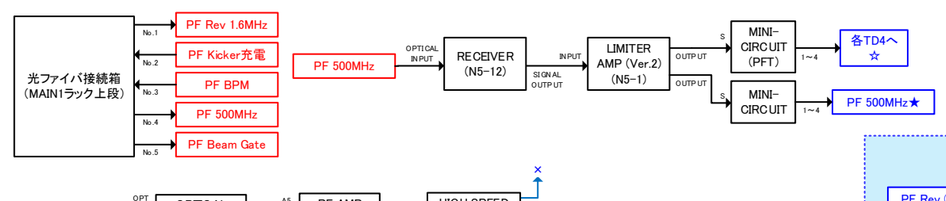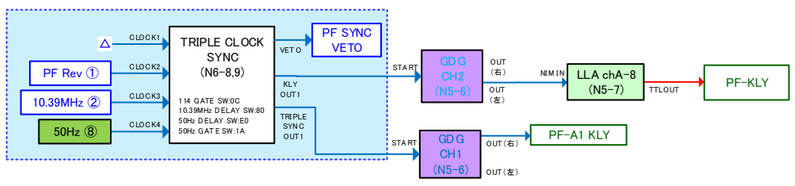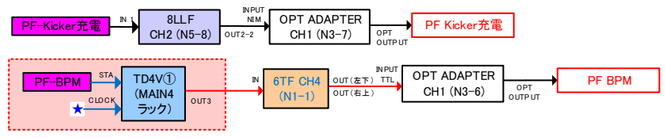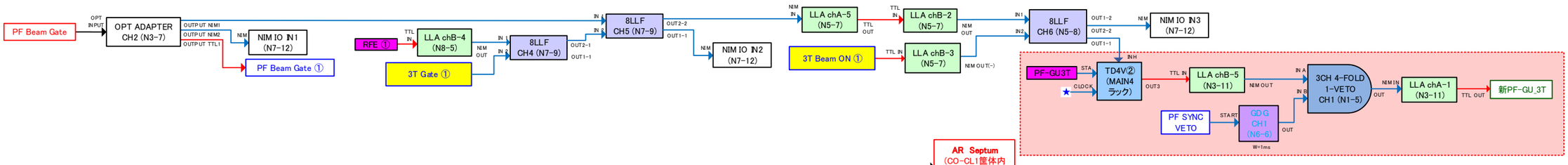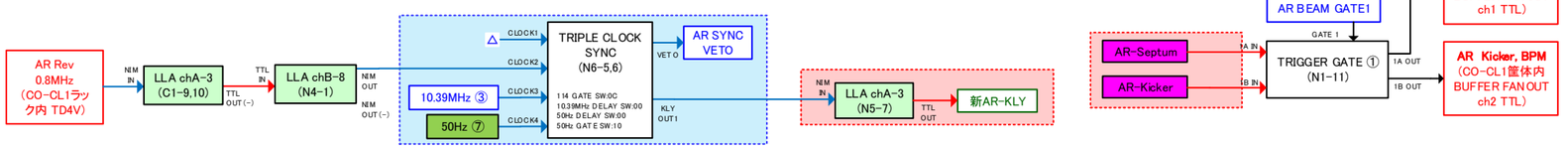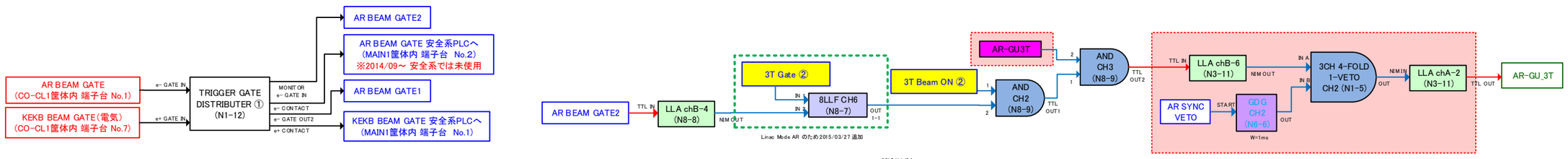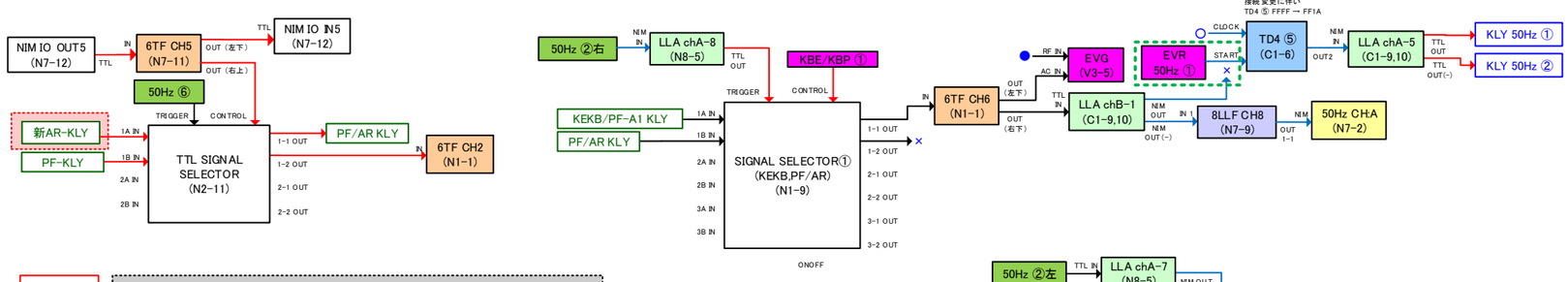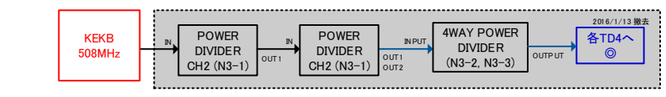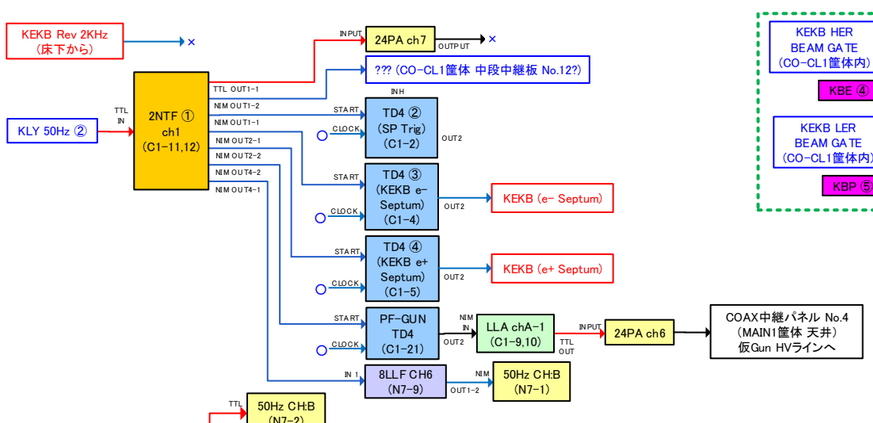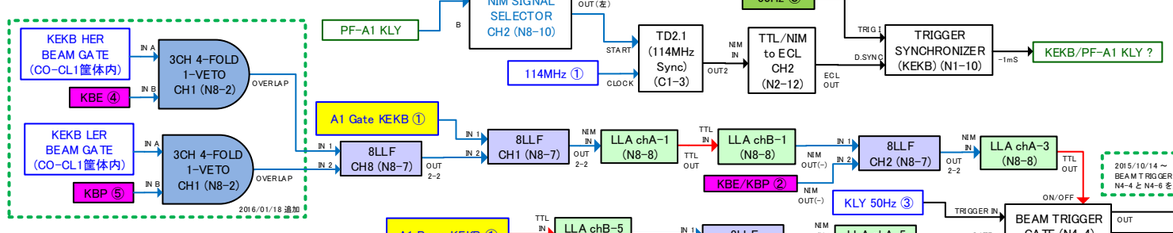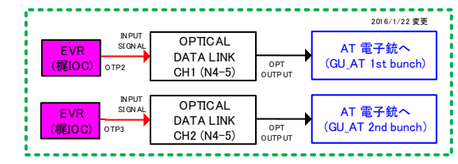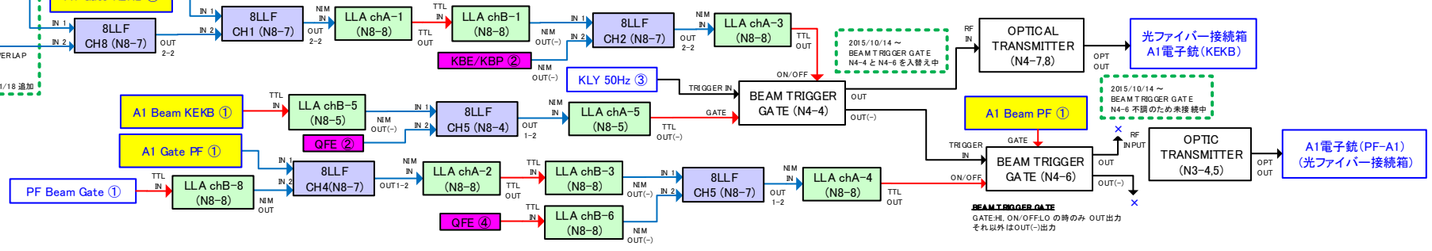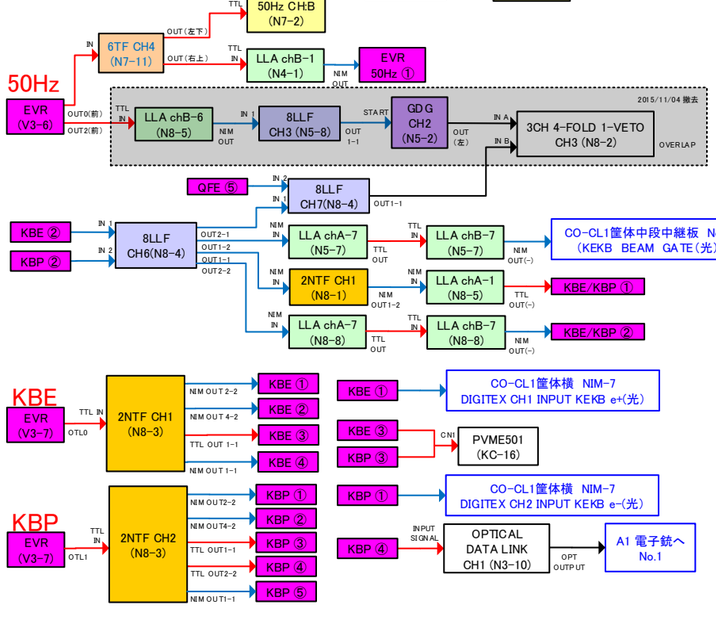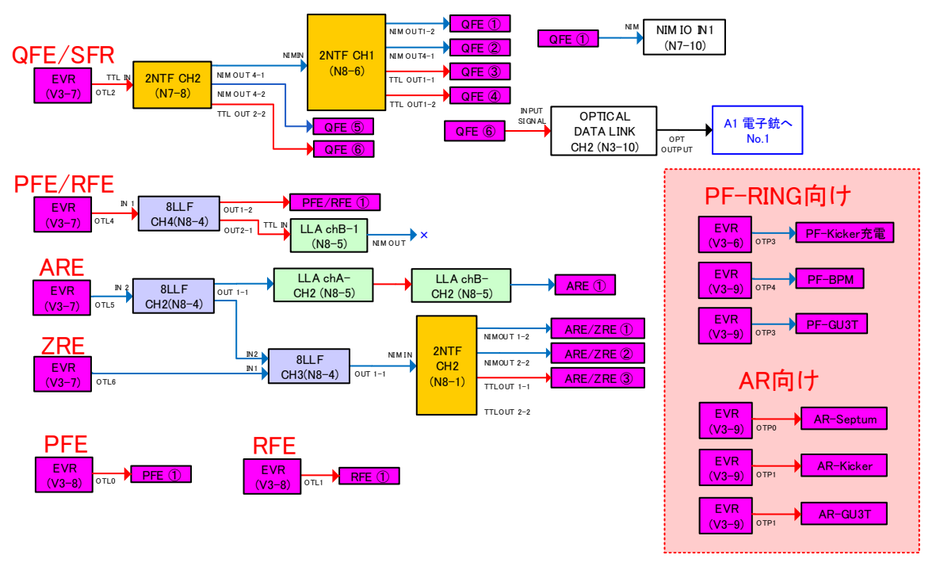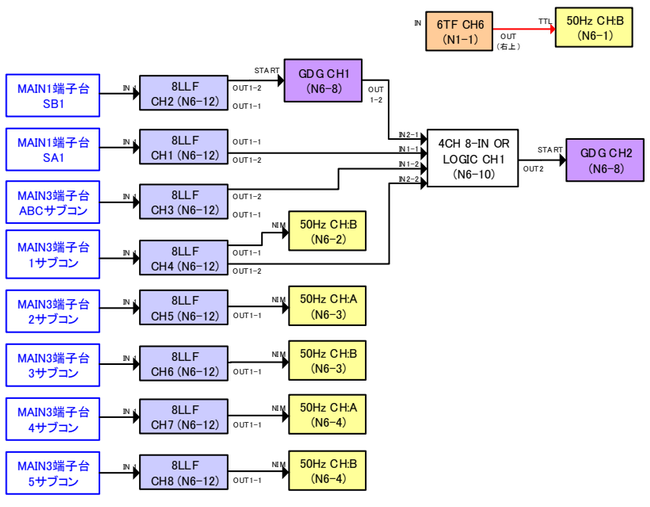
TRIPLE SYNC 導入への変更箇所